ОПРОСНЫЙ ЛИСТ от «___» _____2018 г.
на платформу подъемную серии ВПМ

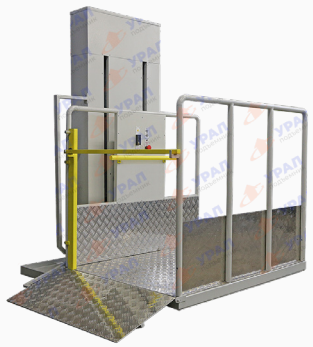		**Общая информация**
Тип привода	Винт-гайка	
Грузоподъемность	до 250 кг	
Скорость подъема платформы	от 0,02-0,05 м/с	
Мощность двигателя	0,75 кВт/1.1 кВт	
Количество остановок	2	
Материал корпуса	ВПМ -01 Металл с порошковым покрытием RAL 7035 (светло-серый)/ ВПМ-02 нержавеющий полированный стальной лист	
Температура окружающей среды	От -40 до +45 градусов	
Вид управления	Кнопки управления на корпусе платформы с подсветкой. Кнопки «вызов» с подсветкой: на верхней / нижней площадках встроенные в металлические стойки	
Диспетчеризация (двухсторонняя связь пользователя ВПМ с диспетчерским постом). **Беспроводная диспетчеризация используется при отсутствии диспетчерского поста в непосредственной близости от подъемной платформы, а так же без возможности монтажа кабеля до 100 метров к месту расположения диспетчерского поста.**	Проводная Максимальная длинна кабеля от платформы до поста 100 метров	Беспроводная Использование сети интернет 30 000 руб. дополнительно к стоимости
Эл. питание, В	220	

	ЗАПОЛНИТЬ
Наименование платформы (ВПМ-01/ВПМ-02)	
Количество единиц Оборудования, шт.	
Диспетчеризация беспроводная (ДА/НЕТ)	
Высота подъема, мм	
Вариант исполнения (Рис. 1,2,3,4)	
Калитка с электрозамком и доводчиком (ДА/НЕТ)	
Навес от дождя и снега (ДА/НЕТ)	
Адрес доставки (город)	

Требование к месту установки

Корпус подъемника устанавливать на ровную бетонную площадку размером 1500*1800 мм. толщиной не менее 150 мм.

Электропитание подъемника должно осуществляться от однофазной трехпроводной сети с заземлением, напряжением 220В, частотой 50 ГЦ.

Выберите вариант исполнения

Рис. 1 (проходная платформа)	Рис. 2 (проходная платформа)
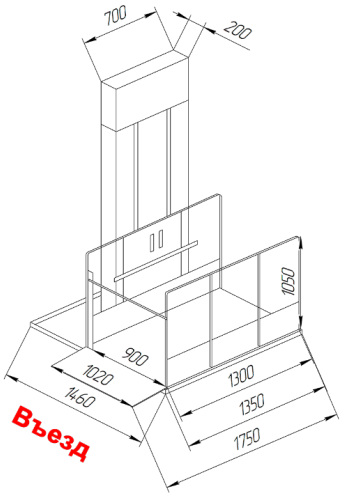 ○	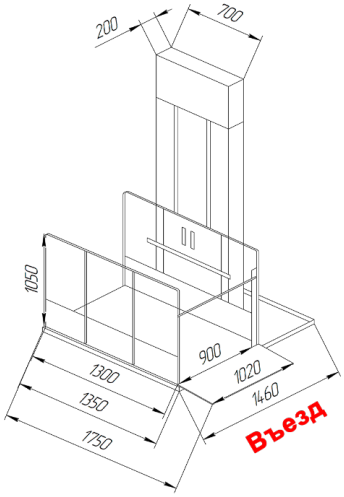 ●
Рис. 3 (платформа с поворотом 90°)	Рис. 4 (платформа с поворотом 90°)
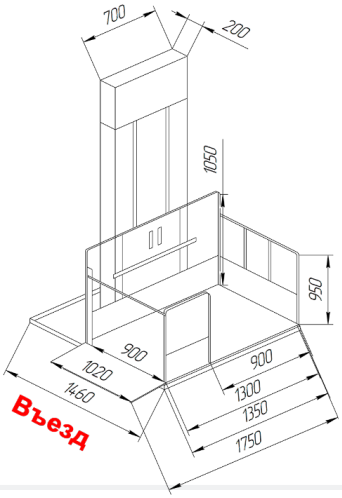 ○	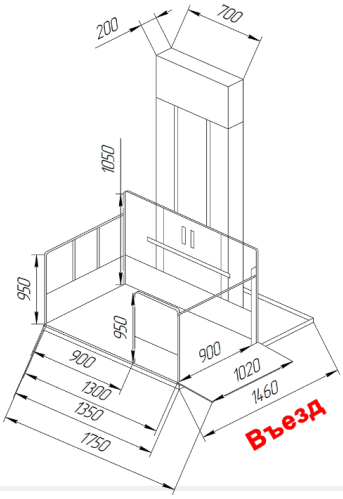 ○

* Можно заказать иные варианты въезд/выезд
* Желательно к опросному листу приложить фото, чертеж места установки с размерами

Заказчик: _____ _____ /_____/

Компания ФИО Подпись

МП